Mod. 1034 B
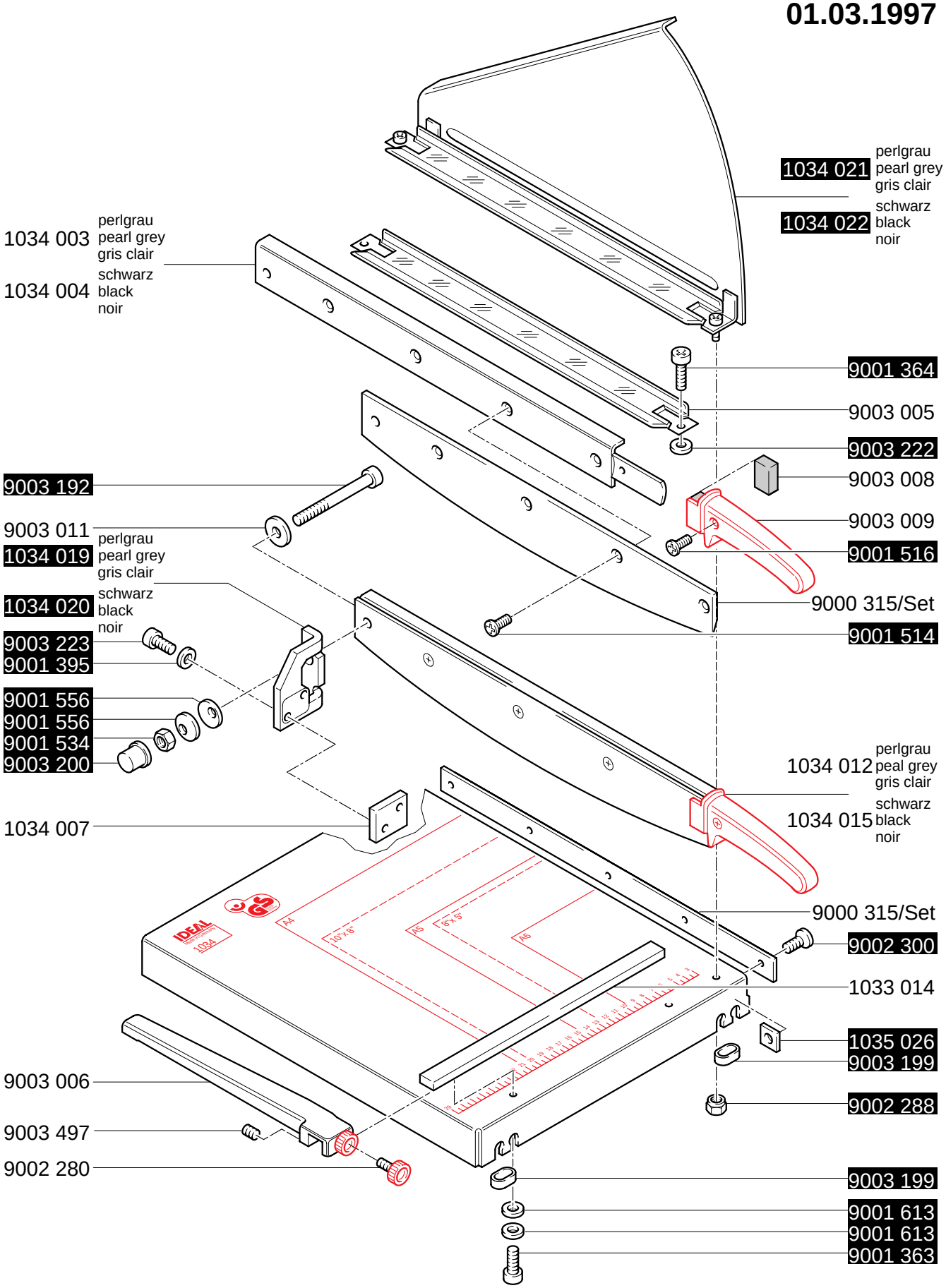
01.03.1997